ТЕХ. ДАННЫЕ

DAB PUMPS S.p.A.
Via Marco Polo, 14 - 35035 Mestrino (PD), Italy
Tel. +39 049 5125000 - Fax +39 049 5125950
www.dabpumps.com

Получатель

Company
Reference
Address
Phone
Fax
E-mail

Отправитель

Арт. № **Customer pos. no.:**

60214782

Модель

DKLP 65-1200/BQQE T IE3

Характеристики насоса

MEI ≥ 0,4

Максимальное давление	1 MPa
Мин. темп-ра жидкости	-15 °C
Макс. темп-ра жидкости	120 °C
Макс. наружная темп-ра	40 °C

Требуемые характеристики

Расход :	
Напор :	
Жидкость (%) :	
Температура жидкости	20 °C
Плотность :	998,3 kg/m³
Кинематическая вязкость	1,005 mm²/s
Давление паров	0,00 MPa

Действительные характеристики

Расход :	
Напор :	
NPSH :	
Shaft power P2 :	
Efficiency :	

Материалы/Уплотнение вала

Корпус насоса	Чугун 250 UNI ISO 185
Обойма	Чугун 250 UNI ISO 185
Рабочего колеса	Технополимер B
Мех. Уплотнение	Silicon carbide/Silicon carbide
Кольцевая прокладка	Резина EPDM
Вал с ротором	Нержавеющая сталь AISI 316

Характеристики двигателя

Торговая марка	DAB	
Ном. Мощность P2:	2 X 1,12 kW	
Частота вращения	2.910 1/min	
Напряжение	3~ 400 V	50 Hz
Ном. Ток	2 X 3,26 A	
Степень защиты	IP 55	

Curve tolerance according to ISO 9906
Number of working motors : 2

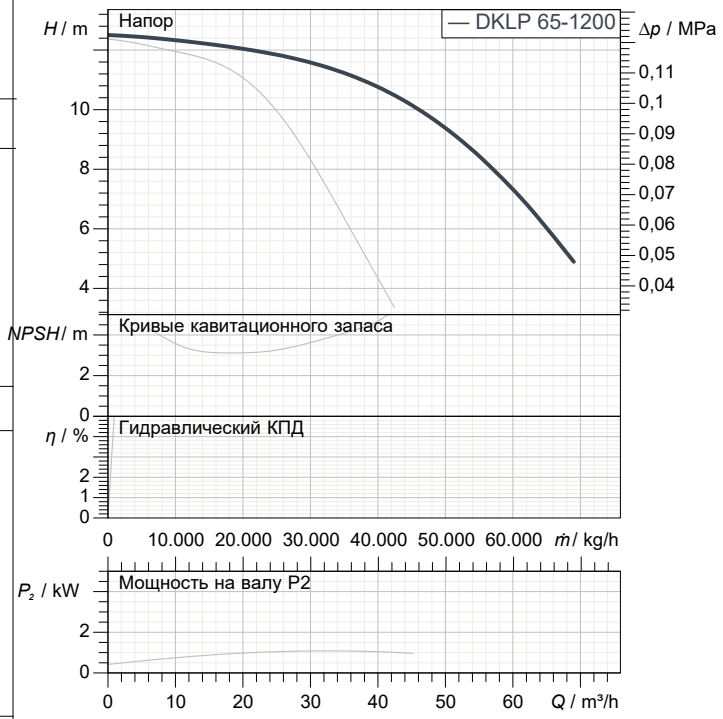

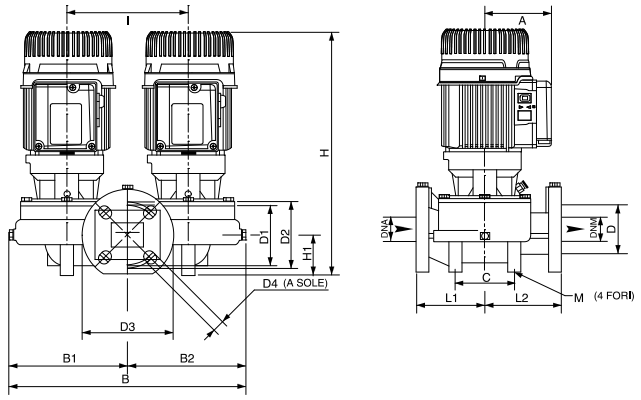

Вес 66,2 kg

Размеры **mm**

A	114	D3	185	L1	170
B	455	D4	4 asole 18	L2	170
B1	226	DNA	65	M	4 fori 14
B2	229	DNM	65		
C	140	H	443		
D	110	H1	82		
D1	130	I	240		
D2	145	L	340		

Соединения насоса:

Вход	DN 65	/	1 MPa
Вых	DN 65	/	1 MPa

DAB PUMPS имеет право делать изменения без уведомления.